Схема сборки алюминиевых дверей INT-36 с одинарным заполнением

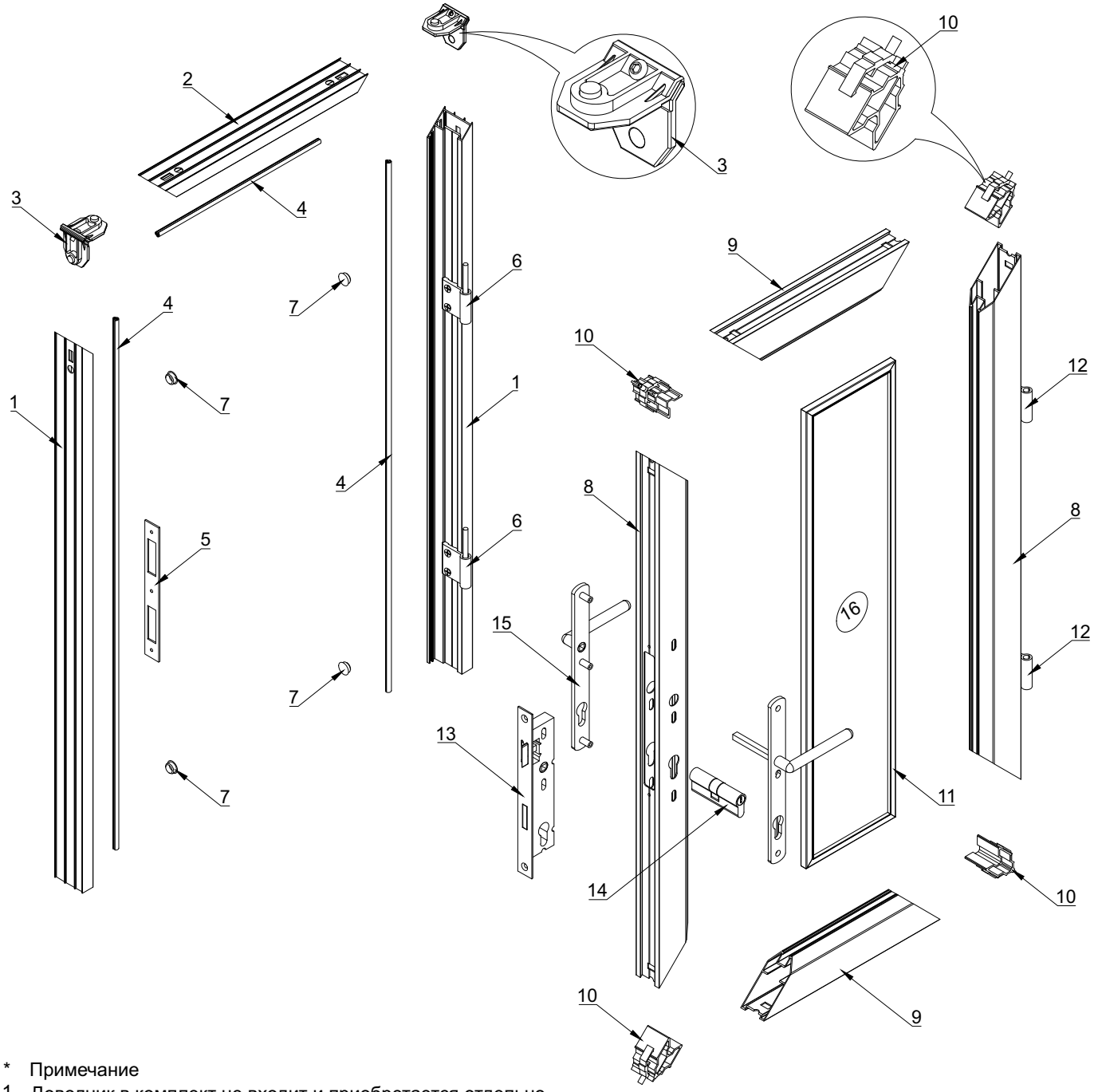

Элементы рамы

№	Вид	Артикул	Наименование	Кол-во
1		INT-3605	Профиль рамный вертикальный	2 шт.
2		INT-3605	Профиль рамный горизонтальный	1 шт.
3		ADK-651	Соединитель угловой	2 шт.
4		ADR-114	Уплотнитель притворный	5,1 м.
5		KDS-432	Планка ответная	1 шт.
6		KDS-425	Полупетля нижняя	2 шт.
7		ADK-653	Заглушка Ø14 мм	8 шт.

Сборка рамы

1. Перед сборкой рамы, необходимо в каждом соединителе (3) немного открутить винт, сделав элементы соединителя подвижными.
2. Собрать раму из профилей (1) и (2), установив в каждый угол соединитель (3).
3. Зафиксировать углы, закручивая шестигранным ключом винт в соединителе (3) через специальное отверстие в профиле.
4. Установить уплотнитель (4) в паз на профилях (1) и (2)
5. Закрепить саморезами ответную планку (5).
6. Закрепить нижнюю полупетлю (6) снизу и сверху рамы с помощью винтов.
7. После установки рамы в проем стены или перегородки, отверстия закрыть заглушками (7).

Элементы створки

№	Вид	Артикул	Наименование	Кол-во
8		INT-3606	Профиль створки вертикальный	2 шт.
9		INT-3606	Профиль створки горизонтальный	2 шт.
10		ADK-652	Соединитель угловой	4 шт.
11		ADR-195	Уплотнитель	6.88 м.
12		KDS-425	Полупетля верхняя	2 шт.
13		KDS-431	Замок	1 шт.
14		KDS-182	Цилиндр	1 шт.
15		KDS-430	Гарнитур нажимной	1 шт.
16			Заполнение толщиной 5 мм *	1 шт.

Сборка створки

1. Перед сборкой створки, необходимо в каждом соединителе (10) немного открутить винт, сделав элементы соединителя подвижными.
2. Собрать створку из профилей (8) и (9), установив в каждый угол соединитель (10), а во внутрь створки заполнение (16) с установленным по периметру уплотнителем (11).
3. Зафиксировать углы, закручивая шестигранным ключом винт в соединителе (10) через специальное отверстие в профиле..
4. Закрепить замок (13).
5. Закрепить верхнюю полупетлю (12) снизу и сверху створки с помощью винтов
6. Установить цилиндр (14), нажимной гарнитур (15).

* Примечание

1. Доводчик в комплект не входит и приобретается отдельно.
2. Заполнение размером 1964 x 751 мм, толщиной 5 мм в комплект не входит и приобретается отдельно.
3. Для крепления угловых соединителей использовать ключ для винтов с внутренним шестигранником - Ключ (S = 3 мм, S = 4 мм).